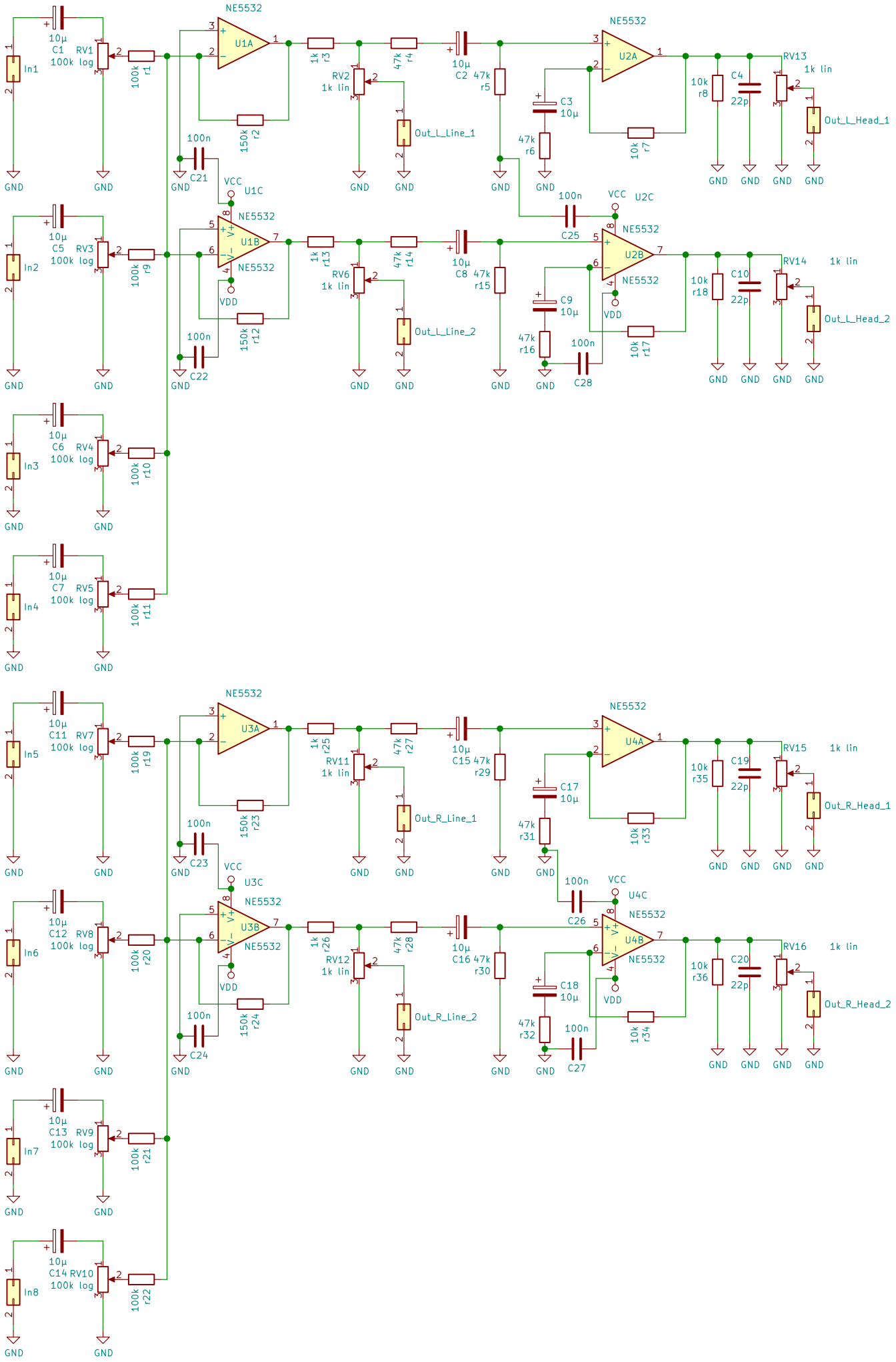
NE5532
U1A
U1B
U1C
U2A
U2B
U2C
U3A
U3B
U3C
U4A
U4B
U4C
VCC
VDD
GND
In1
In2
In3
In4
In5
In6
In7
In8
10µ C1 100k log RV1
10µ C5 100k log RV3
10µ C6 100k log RV4
10µ C7 100k log RV5
10µ C11 100k log RV7
10µ C12 100k log RV8
10µ C13 100k log RV9
10µ C14 100k log RV10
100k r1
100k r9
100k r10
100k r11
100k r19
100k r20
100k r21
100k r22
150k r2
150k r12
150k r23
150k r24
100n C21
100n C22
100n C23
100n C24
1k r3
1k r13
1k r25
1k r26
RV2 1k lin
RV6 1k lin
RV11 1k lin
RV12 1k lin
47k r4
47k r14
47k r27
47k r28
Out_L_Line_1
Out_L_Line_2
Out_R_Line_1
Out_R_Line_2
10µ C2 47k r5
10µ C8 47k r15
10µ C15 47k r29
10µ C16 47k r30
C3 10µ
C9 10µ
C17 10µ
C18 10µ
47k r6
47k r16
47k r31
47k r32
100n C25
100n C28
100n C26
100n C27
10k r7
10k r17
10k r33
10k r34
10k r8
10k r18
10k r35
10k r36
C4 22p
C10 22p
C19 22p
C20 22p
RV13 1k lin
RV14 1k lin
RV15 1k lin
RV16 1k lin
Out_L_Head_1
Out_L_Head_2
Out_R_Head_1
Out_R_Head_2